

STAROS-S

Code article	**86.OC03.1321.02**
Type de produit	**Outdoor**
Catégorie	**Spots encastrés en saillie**
Famille	**STARO-S**
Pictograms	

Produit	
Puissance système (W)	**10**
Flux lumineux utile (lm)	**900**
Efficacité lumineuse (lm/W)	**90**
Angle de faisceau	**24**
Durée de vie	**50000h L80B10**
IP	**IP65**
Équipement	**ON-OFF**
Température de couleur (K)	**3000**
Uniformité chromatique (SDCM)	**SDCM3**
CRI	**90**
IK	**IK06**

Dimensions	
Product dimensions (mm)	**151X91X49 mm**

Dessin techniqe

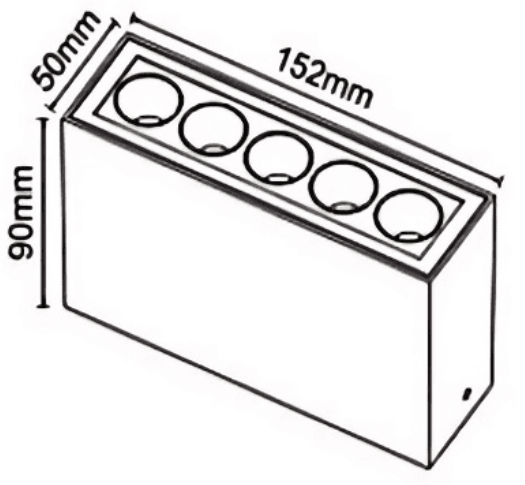

Distribution photométrique

